ot qc kn n o l gmgl ¶ ´ ¶
C7A?4BYgd

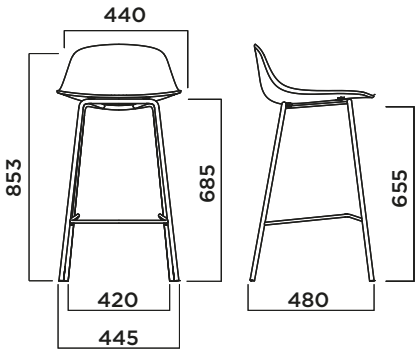

dqYl c
TELAIO
BASTIDOR

a z±v§¡¯v¨ z ¤©¯«³©y ±³wz y¤v¨ z±¯9D¨ ¨ 3±£¤¡©z°° ?¨ ¨ 3vxx«¯y¤©¢§ µ¤£ i bW8b 97A7C4A¯³§5dv¤©±z y v§¨ ¤©³¨ wv°z v©y °³¬¬«¯±µ¤£ z¬«¶·4¬«§z°±¯¬«µyz¯µ¤£ v´z¯v¢z ±£¤¡©z°°«¡C7 5
Telaio in metallo con tubo tondo di diametro 16mm, spessore 2mm, prodotto secondo la norma UNI EN 10305-3 . Base e supporto verniciati con polveri epossi-poliestere spessore medio di 50 μ.
Bastidor metálico de tubo redondo de 16 mm de diámetro y 2 mm de espesor, conforme a la norma UNI EN 10305-3. Base y soporte de aluminio con recubrimiento en polvo epoxi-poliéster con 50 μ de espesor medio.

EF HE HF

n t sbn n q dqYl c
TELAIO OUTDOOR
BASTIDOR PARA EXTERIORES

S¬«¶·4¬«§z°±¯¬«µyz¯¬v¤©±zy ¡¯v¨ z ¡«¯«³±y«¯3v´z¯v¢z ±£¤¡©z°° C7 5
Telaio per esterno verniciato a polveri epossipoliestere spessore medio 50 μ.
Estructura pintada epoxy para exteriores, espesor medio de 50 μ.

HEBc HFBc

r cYs
SEDUTA
ASIENTO

d«§¬¯«¬·§¢z 2 T¤v¯z U§y°°
Polipropilene + Fibra di vetro
Polipropileno + Fibra de vidrio

rEGE qŒEGG rLFH oNMEC rLEH rLFI olGFa

a cqsgdgaYsgn mr
CERTIFICAZIONI
CERTIFICADOS

CATAS

ot qc kn n o l gmgl ¶ ´ ¶ ¶ ¶µ
C7A?4BYgh

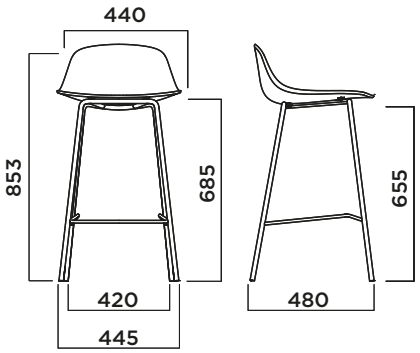

dqYl c
TELAIO
BASTIDOR

az±v§¡v¨ z ¬©¯«³©y ±³wz yœ¨ z±¯9D¨ ¨ 3±£œ¡©z°° ?¨ ¨ 3vxx«¯y¬©¢§ µœ£ i bW8b 97A7C4A¯³§5dv¬©±z y v§¨ ¬©³¨ wv°z v©y °³¬¬«¯±µœ£ z¬«¶·4¬«§z°±¯¬«µyz¯µœ£ v´z¯v¢z ±£œ¡©z°°«¡C7 5
Telaio in metallo con tubo tondo di diametro 16mm, spessore 2mm, prodotto secondo la norma UNI EN 10305-3 . Base e supporto verniciati con polveri epossi-poliestere spessore medio di 50 μ.
Bastidor metálico de tubo redondo de 16 mm de diámetro y 2 mm de espesor, conforme a la norma UNI EN 10305-3. Base y soporte de aluminio con recubrimiento en polvo epoxi-poliéster con 50 μ de espesor medio.

EF **HE** **HF**

t of n kr scqj
TAPPEZZERIA
TAPIZADOS

i ¬£«§±¯zy ¬v©z§
Pannello tappezzato
Panel tapizado

Y g¬vxz
**`** Sx« `zv±£z¯
a g±z¬3g±z¬ az§©¢z3b³´«§
b fzj§x±
c T¬z§y3cxzv©¬x 3n«¯zyv§
d g±zz§x³±e³v¯±z±3Qv©´v°?
e R¬©v A3R¬©v azy©¢z3T¬¯y
f T³§§`zv±£z¯

ot qc kn n o l gmgl ¶ ³ ±
C7A?4BPgd

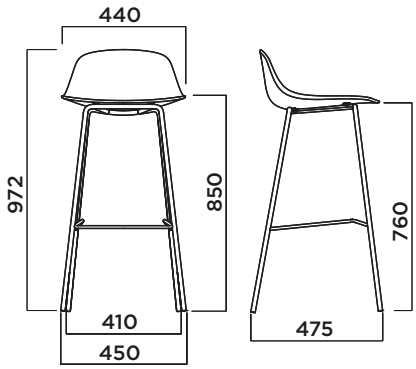

dqYl c
TELAIO
BASTIDOR

a z±v§¡¯v¨ z ¤©¯«³©y ±³wz y¤v¨ z±¯9D¨ ¨ 3±£¤¡©z°° ?¨ ¨ 3vxx«¯y¤©¢§ µ¤£ i bW8b 97A7C4A¯³§5dv¤©±z y v§¨ ¤©³¨ wv°z v©y °³¬¬«¯±µ¤£ z¬«¶·4¬«§z°±z¯¬«µyz¯µ¤£ v´z¯v¢z ±£¤¡©z°°«¡C7 5
Telaio in metallo con tubo tondo di diametro 16mm, spessore 2mm, prodotto secondo la norma UNI EN 10305-3 . Base e supporto verniciati con polveri epossi-poliestere spessore medio di 50 μ.
Bastidor metálico de tubo redondo de 16 mm de diámetro y 2 mm de espesor, conforme a la norma UNI EN 10305-3. Base y soporte de aluminio con recubrimiento en polvo epoxi-poliéster con 50 μ de espesor medio.

EF HE HF

n t sbn n q dqYl c
TELAIO OUTDOOR
BASTIDOR PARA EXTERIORES

S¬«¶·4¬«§z°±z¯¬«µyz¯¬v¤©±z y ¡¯v¨ z ¡«¯«³±y«¯3v´z¯v¢z ±£¤¡©z°° C7 5
Telaio per esterno verniciato a polveri epossipoliestere spessore medio 50 μ.
Estructura pintada epoxy para exteriores, espesor medio de 50 μ.

HEBc HFBc

r cYs
SEDUTA
ASIENTO

d«§¬¯«¬·§©z 2 T¤v¯z U§y°°
Polipropilene + Fibra di vetro
Polipropileno + Fibra de vidrio

rEGE qŒEGG rLFH oNMEC rLEH rLFI olGFa

a cqsgdgaYsgn mr
CERTIFICAZIONI
CERTIFICADOS

CATAS

ot qc kn n o l gmgl ¶ ³ ± ¶ ¶µ
C7A?4BPgh

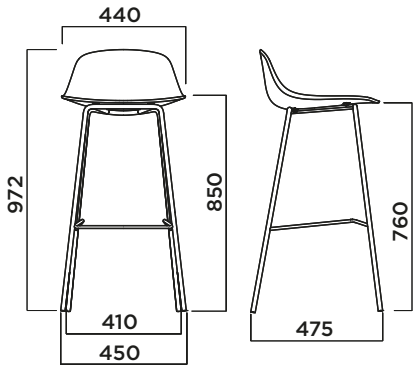

dqYl c
TELAIO
BASTIDOR

a z±v§¡¯v¨ z ¤©¯«³©y ±³wz yœv¨ z±¯9D¨ ¨ 3±£œ¡©z°° ?¨ ¨ 3vxx«¯y¤©¢§ µœ£ i bW8b 97A7C4A¯³§5dv¤©±z y v§¨ ¤©³¨ wv°z v©y °³¬¬«¯±µœ£ z¬«¶·4¬«§z°±¯¬«µyz¯µœ£ v´z¯v¢z ±£œ¡©z°°«¡C7 5
Telaio in metallo con tubo tondo di diametro 16mm, spessore 2mm, prodotto secondo la norma UNI EN 10305-3 . Base e supporto verniciati con polveri epossi-poliestere spessore medio di 50 μ.
Bastidor metálico de tubo redondo de 16 mm de diámetro y 2 mm de espesor, conforme a la norma UNI EN 10305-3. Base y soporte de aluminio con recubrimiento en polvo epoxi-poliéster con 50 μ de espesor medio.

EF **HE** **HF**

t of n kr scqj
TAPPEZZERIA
TAPIZADOS

i ¬£«§±z¯zy ¬v©z§
Pannello tappezzato
Panel tapizado

Y g¬vxz
**`** Sx« `zv±£z¯
a g±z¬3g±z¬ a z§©¢z3b³´«§
b f z¡§x±
c T¤z§y3c xzv©¤ 3n«¯zyv§
d g±z z§x³±e³v¯±z±3Qv©´v°?
e R¤©v A3R¤©v a z§y©¢z3T¤¯y
f T³§§`zv±£z¯

ot qc kn n o l gmgqn b ´ ¶
C7A?4gYgd

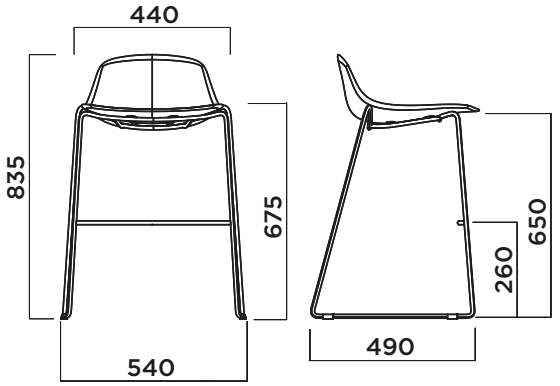

dqYl c
TELAIO
BASTIDOR

a z±v§¡¯v¨ z ¤©y¯vµ©¯«y y¤v¨ z±¯99¨ ¨ TzAD75dv¤©±zy¡¯v¨ z µ¤£z¬«¶·4¬«§z°±¯¬«µyz¯µ¤£v´z¯v¢z ±£¤¡©z°°«¡C7 5Q£¯«¨ zy¡¯v¨ z µ¤£v´z¯v¢z ±£¤¡©z°°«¡C 5
Struttura in tondino diametro 12 mm - Fe360.Verniciatura con polveri epossi-poliestere con spessore medio di 50 μ.Cromato con spessore medio di 5 μ.
Bastidor metálico de varilla de 11 mm de diámetro - Fe360 Bastidor con recubrimiento en polvo epoxi-poliéster con 50 μ de espesor medio. Bastidor cromado con 5 μ de espesor medio.

EF **HE** **HF**

n t sbn n q dqYl c
TELAIO OUTDOOR
BASTIDOR PARA EXTERIORES

S¬«¶·4¬«§z°±¯¬«µyz¯¬v¤©±zy¡¯v¨ z¡«¯«³±y«¯3v´z¯v¢z ±£¤¡©z°°C7 5
Telaio per esterno verniciato a polveri epossipoliestere spessore medio 50 μ.
Estructura pintada epoxy para exteriores, espesor medio de 50 μ.

HEBc **HFBc**

r cYs
SEDUTA
ASIENTO

d«§¬¯«¬·§©z 2 T¤v¯z U§y°°
Polipropilene + Fibra di vetro
Polipropileno + Fibra de vidrio

rEGE **qŒEGG** **rLFH** **oNMEO** **rLEH** **rLFI** **olGFa**

ot qc kn n o l gmgqn b ´ ¶ ¶ ¶µ
C7A?4gYgh

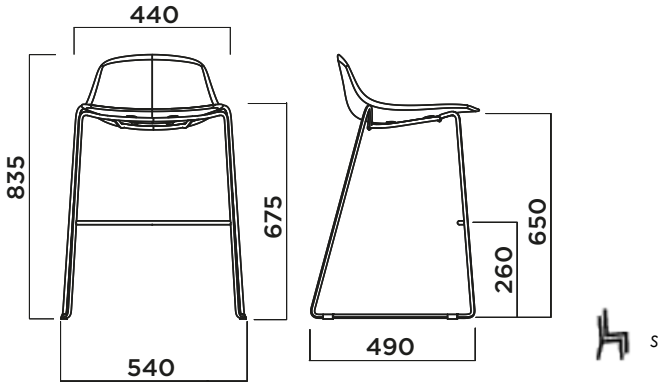

s

dqYl c
TELAIO
BASTIDOR

dv©±y ¡¯v¨ z µ£z¬«¶·4¬«§z°±¯¬«µyz¯µ£v´z¯v¢z ±£¦©z°°«¡C 5Q£¯«¨ z ¬§y±©¢µ£¨ zy¨
±£¦©z°°C 5
Telaio verniciato con polveri epossi-poliestre con spessore medio 50 μ. Cromatura a medio spessore 5 μ.
Bastidor con recubrimiento en polvo epoxi-poliéster con 50 μ de espesor medio. Cromado con 5 μ de espesor medio.

EF **HE** **HF**

t of n kr scqj
TAPPEZZERIA
TAPIZADOS

i ¬£«§±z¯zy ¬v©z§
Pannello tappezzato
Panel tapizado

Y g¬vxz
**`** Sx« `zv±£z¯
a g±z¬3g±z¬ az§y©¢z3b³´«§
b fz¡§x±
c T¦z§y3cxzv©¦ 3n«¯zyv§
d g±zz§x³±e³v¯±z±3Qv©´v°?
e R¦©vA3R¦©v azy©¢z3T¦¯y
f T³§§`zv±£z¯

ot qc kn n o l gmgqn b Hb w n n b ´ ¶
C7A?4gYg

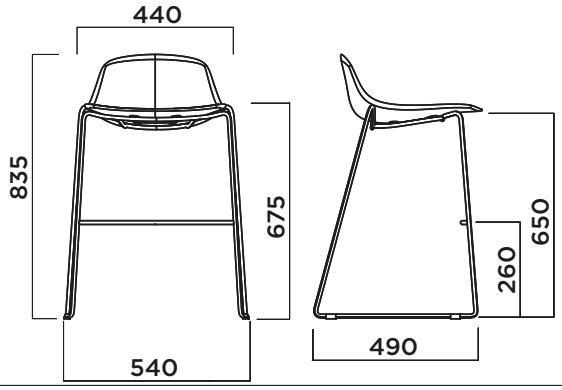

dqYl c
TELAIO
BASTIDOR

a z±v§¡v¨ z ¤©y¯vµ©¯«y y¤v¨ z±¯99¨ ¨ TzAD75dv¤©±zy ¡v¨ z µ¤£z¬«¶·4¬«§z°±¯¬«µyz¯µ¤£v´z¯v¢z
±£¤¡©z°°«¡C7 5Q£¯«¨ z ¬§y±¤©¢µ¤£¨ zy¤¨ ±£¤¡©z°°C 5
Struttura in tondino diametro 12 mm - Fe360.Verniciatura con polveri epossi-poliestere con spessore medio di 50 μ.Cromato con spessore medio di 5 μ.
Bastidor metálico de varilla de 11 mm de diámetro - Fe360 Bastidor con recubrimiento en polvo epoxi-poliéster con 50 μ de espesor medio. Cromado con 5 μ de espesor medio.

EF **HE** **HF**

r cYs
SEDUTA
ASIENTO

d§µ«« y AR µ«« y §y·z¯°«v¦
Plywood 3D wood layers oak
Plywood 3D wood layers oak

qn uYm **qn sYEl** **qn sYGO**

ot qc kn n o l gmgqn b ³ ±
C7A?4gPgd

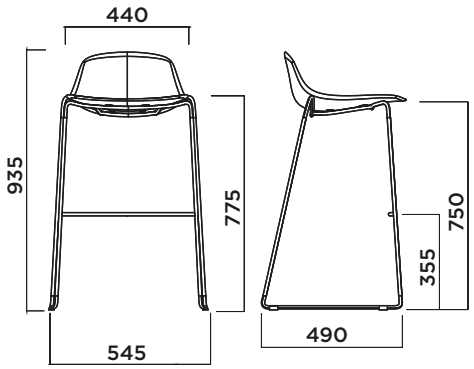

dqYl c
TELAIO
BASTIDOR

a z±v§¡¯v¨ z ¤©y¯vµ©¯«y y¤v¨ z±¯99¨ ¨ TzAD75dv¤©±zy ¡¯v¨ z µ¤£z¬«¶·4¬«§z°±¯¬«µyz¯µ¤£v´z¯v¢z ±£¤¡©z°°«¡C7 5Q£¯«¨ z ¬§y±¤©¢µ¤£¨ zy¤¨ ±£¤¡©z°°C 5
Struttura in tondino diametro 12 mm - Fe360.Verniciatura con polveri epossi-poliestere con spessore medio di 50 μ.Cromato con spessore medio di 5 μ.
Bastidor metálico de varilla de 11 mm de diámetro - Fe360 Bastidor con recubrimiento en polvo epoxi-poliéster con 50 μ de espesor medio. Cromado con 5 μ de espesor medio.

EF **HE** **HF**

n t sbn n q dqYl c
TELAIO OUTDOOR
BASTIDOR PARA EXTERIORES

S¬«¶·4¬«§z°±¯¬«µyz¯¬v¤©±zy ¡¯v¨ z ¡«¯«³±y«¯3v´z¯v¢z ±£¤¡©z°°C7 5
Telaio per esterno verniciato a polveri epossipoliestere spessore medio 50 μ.
Estructura pintada epoxy para exteriores, espesor medio de 50 μ.

HEBc **HFBc**

r cYs
SEDUTA
ASIENTO

d«§¬¯«¬·§©z 2 T¤v¯z U§y°°5
Polipropilene + Fibra vetro.
Polipropileno + Fibra de vidrio.

rEGE **qŒEGG** **rLFH** **oNMEO** **rLEH** **rLFI** **olGFa**

a cqsgdgaYsgn mr
CERTIFICAZIONI
CERTIFICADOS

CATAS

ot qc kn n o l gmgqn b ³ ±
C7A?4gPgh

¶ ¶µ

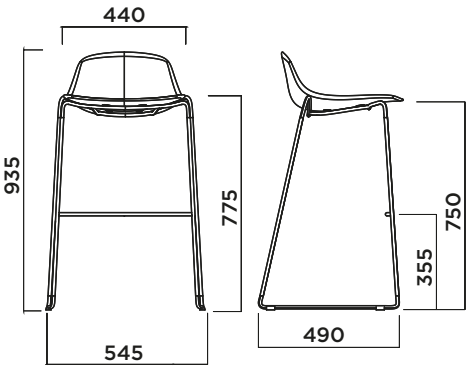

s

dqY l c
TELAIO
BASTIDOR

dv©±y ¡¯v¨ z µ£z¬«¶·4¬«§z°±¯¬«µyz¯µ£v´z¯v¢z ±£¦©z°°«¡C 5Q£¯«¨ z ¬§y±©¢µ£¨ zy¨
±£¦©z°°C 5
Telaio verniciato con polveri epossi-poliestre con spessore medio 50 μ. Cromatura a medio spessore 5 μ.
Bastidor con recubrimiento en polvo epoxi-poliéster con 50 μ de espesor medio. Cromado con 5 μ de espesor medio.

EF **HE** **HF**

t of n kr scqj
TAPPEZZERIA
TAPIZADOS

i ¬£«§±z¯zy ¬v©z§
Pannello tappezzato
Panel tapizado

Y g¬vxz
**`** Sx« `zv±£z¯
a g±z¬3g±z¬ az§y©¢z3b³´«§
b fz¡§x±
c T¦z§y3cxzv©¦ 3n«¯zyv§
d g±zz§x³±e³v¯±z±3Qv©´v°?
e R¦©vA3R¦©v azy©¢z3T¦¯y
f T³§§`zv±£z¯

ot qc kn n o l gmgqn b Hb w n n b ³ ±
C7A?4gPgl

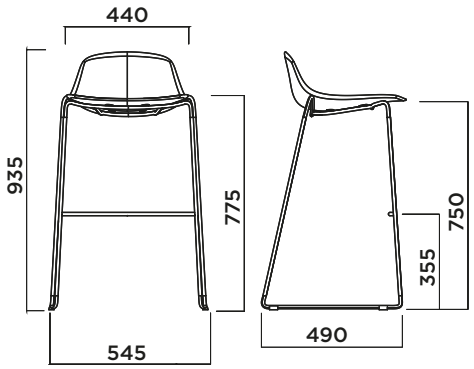

S

dqYl c
TELAIO
BASTIDOR

a z ±v §¡ v¨ z ¤© y v µ © « y y¤v¨ z ±z ¯99 ¨ ¨ TzAD75dv©±z y ¡ v¨ z µ ¤£ z ¬« ¶·4¬« § z °±z ¯¬« µ yz ¯µ ¤£ v ´z ¯v ¢z ±£¤ ¡©z °° « ¡ C7 5Q£ ¯« ¨ z ¬§y ±©¢ µ ¤£ ¨ zy¤ ¨ ±£¤ ¡©z °° C 5

Struttura in tondino diametro 12 mm - Fe360.Verniciatura con polveri epossi-poliestere con spessore medio di 50 μ.Cromato con spessore medio di 5 μ.

Bastidor metálico de varilla de 11 mm de diámetro - Fe360 Bastidor con recubrimiento en polvo epoxi-poliéster con 50 μ de espesor medio. Cromado con 5 μ de espesor medio.

EF **HE** **HF**

r cYs
SEDUTA
ASIENTO

d§ µ « « y AR µ « « y § y ·z ¯° « v ¡

Plywood 3D wood layers oak

Plywood 3D wood layers oak

qn uYm **qn sYEl** **qn sYGO**

ot qc kn n o l gmgbYmb¡ ´ ¶
C7A?4RYgd

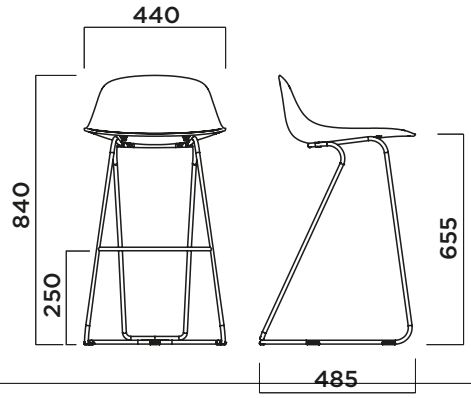

dqYl c
TELAIO
BASTIDOR

a z±v§¡¯v¨ z ¤©y¯vµ©¯«y y¤v¨ z±z¯99¨ ¨ TzAD75dv¤©±z y ¡¯v¨ z µ¤£ z¬«¶·4¬«§z°±z¯¬«µyz¯µ¤£ v´z¯v¢z ±£¤ ¡©z°°«¡C7 5Q£¯«¨ zy ¡¯v¨ z µ¤£ v´z¯v¢z ±£¤ ¡©z°°«¡C 5
Struttura in tondino diametro 12 mm - Fe360.Verniciatura con polveri epossi-poliestere con spessore medio di 50 μ.Cromato con spessore medio di 5 μ.
Bastidor metálico de varilla de 11 mm de diámetro - Fe360 Bastidor con recubrimiento en polvo epoxi-poliéster con 50 μ de espesor medio. Bastidor cromado con 5 μ de espesor medio.

EF **HE** **HF**

n t sbn n q dqYl c
TELAIO OUTDOOR
BASTIDOR PARA EXTERIORES

S¬«¶·4¬«§z°±z¯¬«µyz¯¬v¤©±z y ¡¯v¨ z ¡«¯«³±y«¯3v´z¯v¢z ±£¤ ¡©z°°C7 5
Telaio per esterno verniciato a polveri epossipoliestere spessore medio 50 μ.
Estructura pintada epoxy para exteriores, espesor medio de 50 μ.

HEBc **HFBc**

r cYs
SEDUTA
ASIENTO

d«§¬¯«¬·§©z 2 T¤v¯z U§y°°5
Polipropilene + Fibra vetro.
Polipropileno + Fibra de vidrio.

rEGE **qŒEGG** **rLFH** **oNMEC** **rLEH** **rLFI** **olGFa**

ot qc kn n o l gmgbYmb¡ ´ ¶ ¶ ¶µ
C7A?4RYgh

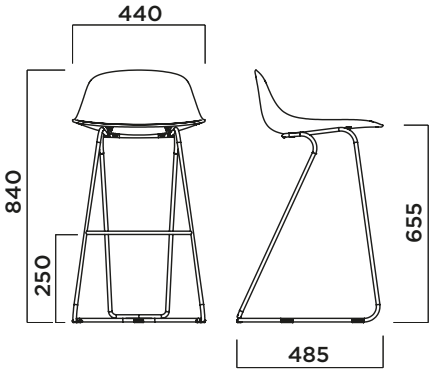

dqYl c
TELAIO
BASTIDOR

az±v§¡¯v¨ z ©y¯vµ©¯«y y¤v¨ z±¯99¨ ¨ TzAD75dv©±zy¡¯v¨ z µ¤£z¬«¶·4¬«§z°±¯¬«µyz¯µ¤£v´z¯v¢z ±£¤¦©z°°«¡C 5Q£¯«¨ zy¡¯v¨ z µ¤£v´z¯v¢z ±£¤¦©z°°«¡C 5

Struttura in tondino diametro 12 mm - Fe360.Verniciatura con polveri epossi-poliestere con spessore medio di 50 μ.Cromato con spessore medio di 5 μ.

Bastidor metálico de varilla de 11 mm de diámetro - Fe360. Bastidor con recubrimiento en polvo epoxi-poliéster con 50 μ de espesor medio. Bastidor cromado con 5 μ de espesor medio.

EF **HE** **HF**

t of n kr scq¡
TAPPEZZERIA
TAPIZADOS

Y g¬vxz
**`** Sx« `zv±£z¯
a g±z¬3g±z¬ az§v©¢z3b³´«§
b fz¡§x±
c T¤z§v3cxzv©¤ 3n«¯zyv§
d g±zz§³±e³v¯±z±3Qv©´v°?
e R¤©vA3R¤©v az§v©¢z3T¤¯y
f T³§§`zv±£z¯

ot qc kn n o l gmgbYmb¡ Hb w n n b ´ ¶
C7A?4RYgl

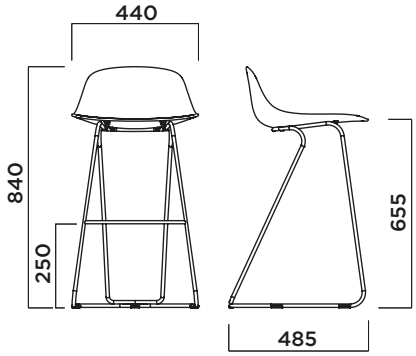

dqYl c
TELAIO
BASTIDOR

a z±v§¡v¨ z ©y¯vµ©¯«y y¤v¨ z±¯99¨ ¨ TzAD75dv©±zy ¡v¨ z µ¤£z¬«¶·4¬«§z°±¯¬«µyz¯µ¤£v´z¯v¢z ±£¤¡©z°°«¡C7 5Q£¯«¨ z ¬§y±©¢µ¤£¨ zy¤¨ ±£¤¡©z°°C 5
Struttura in tondino diametro 12 mm - Fe360.Verniciatura con polveri epossi-poliestere con spessore medio di 50 μ.Cromato con spessore medio di 5 μ.
Bastidor metálico de varilla de 11 mm de diámetro - Fe360 Bastidor con recubrimiento en polvo epoxi-poliéster con 50 μ de espesor medio. Cromado con 5 μ de espesor medio.

EF **HE** **HF**

r cYs
SEDUTA
ASIENTO

d§µ«« y AR µ«« y §y·z¯°«v¦
Plywood 3D wood layers oak
Plywood 3D wood layers oak

qn uYm **qn sYEl** **qn sYGO**

ot qc kn n o l gmgbYmb¡ ³ ±
C7A?4RPgd

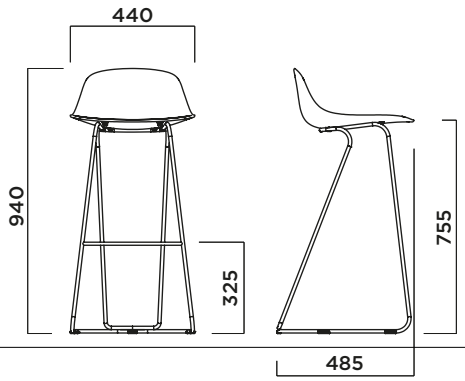

dqYl c
TELAIO
BASTIDOR

az±v§¡¯v¨ z ©y¯vµ©¯«y y¨ z±¯99¨ ¨ TzAD75dv©±zy ¡¯v¨ z µ£z¬«¶·4¬«§z°±¯¬«µyz¯µ£v´z¯v¢z ±£¤¦©z°°«¡C 5Q£¯«¨ zy ¡¯v¨ z µ£v´z¯v¢z ±£¤¦©z°°«¡C 5
Struttura in tondino diametro 12 mm - Fe360.Verniciatura con polveri epossi-poliestere con spessore medio di 50 μ.Cromato con spessore medio di 5 μ.
Bastidor metálico de varilla de 11 mm de diámetro - Fe360. Bastidor con recubrimiento en polvo epoxi-poliéster con 50 μ de espesor medio. Bastidor cromado con 5 μ de espesor medio.

EF **HE** **HF**

n t sbn n q dqYl c
TELAIO OUTDOOR
BASTIDOR PARA EXTERIORES

S¬«¶·4¬«§z°±¯¬«µyz¯¬v©±zy ¡¯v¨ z ¡«¯«³±y«¯3v´z¯v¢z ±£¤¦©z°°C7 5
Telaio per esterno verniciato a polveri epossipoliestere spessore medio 50 μ.
Estructura pintada epoxy para exteriores, espesor medio de 50 μ.

HEBc **HFBc**

r cYs
SEDUTA
ASIENTO

d«§¬¯«¬·§©z 2 T¤v¯z U§y°°5
Polipropilene + Fibra vetro.
Polipropileno + Fibra de vidrio.

rEGE **qŒEGG** **rLFH** **oNMEC** **rLEH** **rLFI** **olGFa**

ot qc kn n o l gmgbYmb¡ ³ ± **¶ ¶µ**
C7A?4RPgh

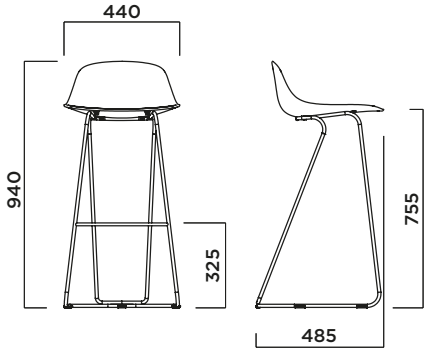

dqYl c
TELAIO
BASTIDOR

az±v§¡¯v¨ z ©y¯vµ©¯«y y¤v¨ z±¯99¨ ¨ TzAD75dv©±zy ¡¯v¨ z µ¤£z¬«¶·4¬«§z°±¯¬«µyz¯µ¤£v´z¯v¢z ±£¤¦©z°°«¡C7 5Q£¯«¨ zy ¡¯v¨ z µ¤£v´z¯v¢z ±£¤¦©z°°«¡C 5

Struttura in tondino diametro 12 mm - Fe360.Verniciatura con polveri epossi-poliestere con spessore medio di 50 μ.Cromato con spessore medio di 5 μ.

Bastidor metálico de varilla de 11 mm de diámetro - Fe360. Bastidor con recubrimiento en polvo epoxi-poliéster con 50 μ de espesor medio. Bastidor cromado con 5 μ de espesor medio.

EF **HE** **HF**

t of n kr scq¡
TAPPEZZERIA
TAPIZADOS

Y g¬vxz
**`** Sx« `zv±£z¯
a g±z¬3g±z¬ az§©¢z3b³´«§
b fz¡§x±
c T¤z§3cxzv©¤ 3n«¯zyv§
d g±zz§³±e³v¯±z±3Qv©´v°?
e R¤©vA3R¤©v az§©¢z3T¤¯y
f T³§§`zv±£z¯

ot qc kn n o l gmgbYmb¡ Hb w n n b ³ ±
C7A?4RPgl

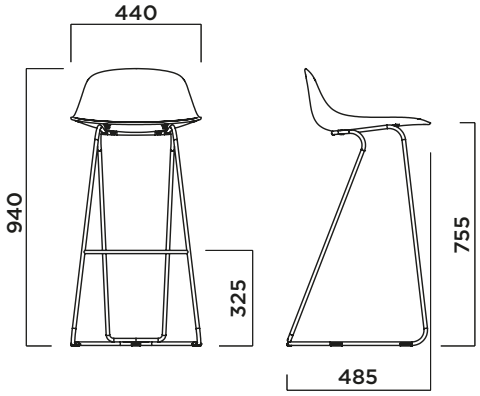

dqYl c
TELAIO
BASTIDOR

a z±v§¡v¨ z ©y µ©«y ¤v¨ z±¯99¨ ¨ TzAD75dv©±zy ¡v¨ z µ£z¬«¶·4¬«§z°±¯¬«µyz¯µ£v´z¯v¢z ±¤¡©z°°«¡C7 5Q£«¨ z ¬§y±©¢µ£¨ zy¤¨ ±¤¡©z°°C 5
Struttura in tondino diametro 12 mm - Fe360.Verniciatura con polveri epossi-poliestere con spessore medio di 50 μ.Cromato con spessore medio di 5 μ.
Bastidor metálico de varilla de 11 mm de diámetro - Fe360 Bastidor con recubrimiento en polvo epoxi-poliéster con 50 μ de espesor medio. Cromado con 5 μ de espesor medio.

EF **HE** **HF**

r cYs
SEDUTA
ASIENTO

d§µ«« y AR µ«« y §y·z¯°«v¦
Plywood 3D wood layers oak
Plywood 3D wood layers oak

qn uYm **qn sYEl** **qn sYGO**

infiniti

hSQVbWQO` gdSQWWQOhWbg

9A67D6?7?A

ot qc kn n o l gmg µ
C7A?4gj Rd

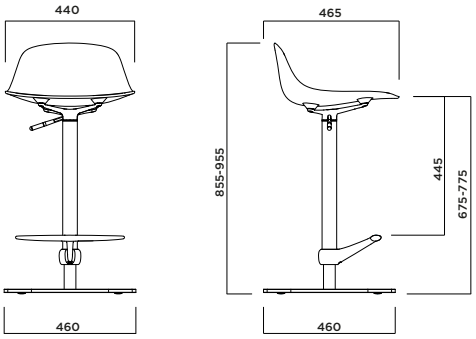

dqYl c
TELAIO
BASTIDOR

Rœ xv°±v§¨ ©³¨ °£z§°³ ¬¬«¯±v©y ¡«« ±z°±5a z±v§¡v¨ z ©®¯«³©y ±³wz C7¨ ¨ 3±£œ ¡©z°° ?3C¨ ¨ 3œ©
x«©¡«¯¨ œ· µœ£
i bV8b 97A7C4A¯³§ 5U v° x«§¨ © B7 V?D75gœz z§wv°z 5
Supporto scocca in alluminio pressofuso. Struttura in tubo tondo diametro 50 mm, spessore 2,5mm, secondo norma Uni En 10305-3. Supporto poggiapiedi in alluminio pressofuso. Colonna gas Ø 40 H260. Base in acciaio.
Soporte de carcasa y reposapiés de aluminio fundido a presión. Bastidor de metal de tubo redondo de Ø 50 mm, 2,5 mm de espesor, conforme a la norma UNI EN 10305-3. Pistón de gas Ø 40 H260. Base de acero.

EF **HE** **HF**

r cYs
SEDUTA
ASIENTO

r EGE **qŒGG** **r LFH** **oNMEC** **r LEH** **r LFI** **ol GFa**

dqYl c dcYt st qcr
FINITURE TELAIO
CARACTERÍSTICAS DEL BASTIDOR

Q£¯«¨ z y x«§¨ ©µœ£ v´z¯v¢z ±£œ ¡©z°° «¡ C 3¬«§³£z y wv°z v©y °³ ¬¬«¯±5dvœ©z y °±³x±³¯z µœ£ z¬«¶·4
¬«§z°±z¯¬«µ yz¯µœ£ v´z¯v¢z ±£œ ¡©z°° «¡ C7 5
Chromed column with average thickness of 5 □, polished base and support. Painted structure with epoxy-polyester powder with average thickness of 50 □.
Columna cromada con 5 µ de espesor medio, base y soporte pulidos. Estructura con recubrimiento en polvo epoxi-poliéster con 50 µ de espesor medio.

ot qc kn n o l gmg µ ¶ ¶µ
C7A?4gj Rh

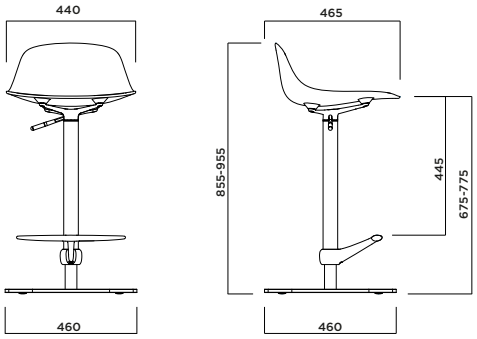

dqYl c
TELAIO
BASTIDOR

Rœ xv°±v§¨ ©ª¨ °£z§º³ ¬¬«¯±v©y ¡««±z°±5a z±v§¡v¨ z ®¯«³©y ±³ wz C7¨ ¨ 3±£œ ¡©z°° ?3C¨ ¨ 3œ©
x«©¡«¯¨ œ· µœ£ i bW8b 97A7C4A¯³§ 5U v° x«§¨ © B7 V?D75gŧz z §wv°z 5
Supporto scocca in alluminio pressofuso. Struttura in tubo tondo diametro 50 mm, spessore 2,5mm, secondo norma Uni En 10305-3. Supporto poggiapiedi in alluminio pressofuso. Colonna gas Ø 40 H260. Base in acciaio.
Soporte de carcasa y reposapiés de aluminio fundido a presión. Bastidor de metal de tubo redondo de Ø 50 mm, 2,5 mm de espesor, conforme a la norma UNI EN 10305-3. Pistón de gas Ø 40 H260. Base de acero.

EF **HE** **HF**

t of n kr scqj
TAPPEZZERIA
TAPIZADOS

Y g¬vxz
**`** Sx« `z v±£z¯
a gŧz ¬3gŧz ¬ a z §©¢z 3b³´«§
b f z ¡§x±
c Tœ §3c x z v©œ 3n«¯z y v§
d gŧz z §³±e³ v¯ŧz ±3Qv©´v°?
e R

©v A3Rœ©v a z §©¢z 3Tœ¯y
f T³§`z v±£z¯

dqYl c dcYt st qcr
FINITURE TELAIO
CARACTERÍSTICAS DEL BASTIDOR

Q£¯«¨ z y x«§¨ ©µœ£ v´z¯v¢z ±£œ ¡©z°°«¡ C 3¬«§º£z y wv°z v©y º³¬¬«¯±5dv©ŧz y °±¯³x±³¯z µœ£ z¬«¶·4
¬«§z°ŧz¯¬«µyz¯µœ£ v´z¯v¢z ±£œ ¡©z°°«¡ C7 5
Chromed column with average thickness of 5 □, polished base and support. Painted structure with epoxy-polyester powder with average thickness of 50 □.
Columna cromada con 5 µ de espesor medio, base y soporte pulidos. Estructura con recubrimiento en polvo epoxi-poliéster con 50 µ de espesor medio.

ot qc kn n o l gmgHb w n n b µ
C7A?4gj RI

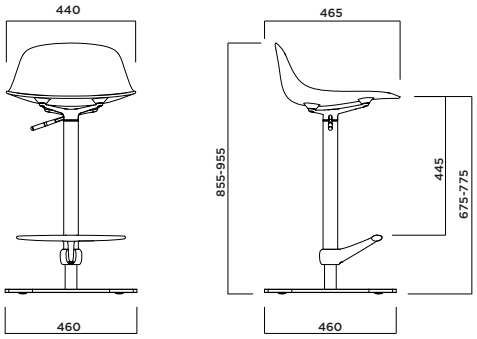

dqYl c
TELAIO
BASTIDOR

Rœ xv°±v§¨ ©ª¨ °£z§°³ ¬¬«¯±v©y ¡««±z°±5a z±v§¡¯v¨ z ®¯«³©y ±³wz C7¨ ¨ 3±£œ ¡©z°° ?3C¨ ¨ 3œ©
x«©¡«¯¨ œ± µœ£
i bV8b 97A7C4A¯³§ 5U v° x«§¨ © B7 V?D75gtz z §wv°z 5
Supporto scocca in alluminio pressofuso. Struttura in tubo tondo diametro 50 mm, spessore 2,5mm, secondo norma Uni En 10305-3. Supporto poggiapiedi in alluminio pressofuso. Colonna gas Ø 40 H260. Base in acciaio.
Soporte de carcasa y reposapiés de aluminio fundido a presión. Bastidor de metal de tubo redondo de Ø 50 mm, 2,5 mm de espesor, conforme a la norma UNI EN 10305-3. Pistón de gas Ø 40 H260. Base de acero.

EF **HE** **HF**

r cYs
SEDUTA
ASIENTO

d§µ«« y AR µ«« y §y ·z¯°«v ¦
Plywood 3D wood layers oak
Plywood 3D wood layers oak

qn uYm **qn sYEI** **qn sYGO**

dqYl c dcYt st qcr
FINITURE TELAIO
CARACTERÍSTICAS DEL BASTIDOR

Q£¯«¨ z y x«§¨ ©µ œ£ v´z¯v¢z ±£œ ¡©z°° «¡ C 3¬«§§£z y wv°z v©y °³ ¬¬«¯±5dv®±z y °±¯³ x±³¯z µ œ£ z ¬«¶·4
¬«§z°±z¯¬«µ yz¯µ œ£ v´z¯v¢z ±£œ ¡©z°° «¡ C7 5
Chromed column with average thickness of 5 □, polished base and support. Painted structure with epoxy-polyester powder with average thickness of 50 □.
Columna cromada con 5 µ de espesor medio, base y soporte pulidos. Estructura con recubrimiento en polvo epoxi-poliéster con 50 µ de espesor medio.